Mode d’emploi

F01051y

Distributeur ESV61 / ESVY61
Prolongateur KE

pour tension alternative AC

BA-fr-2071-2206

eltex
electrostatic
innovations

Table des matières

1 Vue d'ensemble de l'appareil 5
1.1 Vue d'ensemble de l'appareil Distributeur ESV61 5
1.2 Vue d'ensemble de l'appareil Distributeur ESVY61 6
1.3 Variants des Distributeurs ESV61 et ESVY61 6
1.4 Vue d'ensemble de Prolongateur KE/_B 7
1.5 Variants du Prolongateur KE/_B. 7

2 Sécurité 8
2.1 Utilisation conforme 8
2.2 Symboles de danger 8
2.3 Sécurité du travail et sécurité de fonctionnement 9
2.4 Perfectionnement technique 10

3 Installation et montage 11
3.1 Montage du distributeur et du prolongateur 11
3.2 Sélection du connecteur de décharge de la ligne d'alimentation . . 11
3.3 Connexion du câble de haute tension 11
3.3.1 Connecteur de décharge Y et Z 12
3.3.2 Connecteur de décharge L et S 12
3.4 Longueur active maximale de l'électrode et longueur du câble de haute tension. 13

4 Fonctionnement 14
4.1 Mise en service 14

5 Entretien 14

6 Caractéristiques techniques Distributeur ESV 61 / ESVY61 et Prolongateur KE 15

7 Dimensions 16

8 Pièces détachées et accessoires 18

Déclaration de Conformité 19

Cher Client,

Les distributeurs ESV61 / ESVY61 permetent la distribution de la haute tension aux électrodes de décharge à tension alternative.

Grâce aux distributeurs ESV61 / ESVY61 le nombre de composants raccordés à l'alimentation peut être augmenté. Pour des distances plus importantes entre alimentation et électrodes, le distributeur peut permettre l'économie de câbles.

Le prolongateur KE permet de relier des électrodes dotées d'un raccord enfichable ou d'un câble court à une alimentation se trouvant à une certaine distance.

Les distributeurs ESV61 / ESVY61 présentent les spécificités suivantes :

- câble de raccordement à haute tension avec prise mâle (et femalle)
- encombrement limité
- montage aisé
- carter solide, protection IP54

Afin d'éviter des dommages corporels et matériels, lisez attentivement le présent Mode d'emploi avant de mettre l'appareil en service.

Si vous avez des questions, suggestions ou idées de perfectionnement, n'hésitez pas à nous contacter. Nous nous félicitons de tout échange avec les utilisateurs de nos appareils.

1. Vue d’ensemble de l’appareil

1.1 Vue d’ensemble de l’appareil Distributeur ESV61

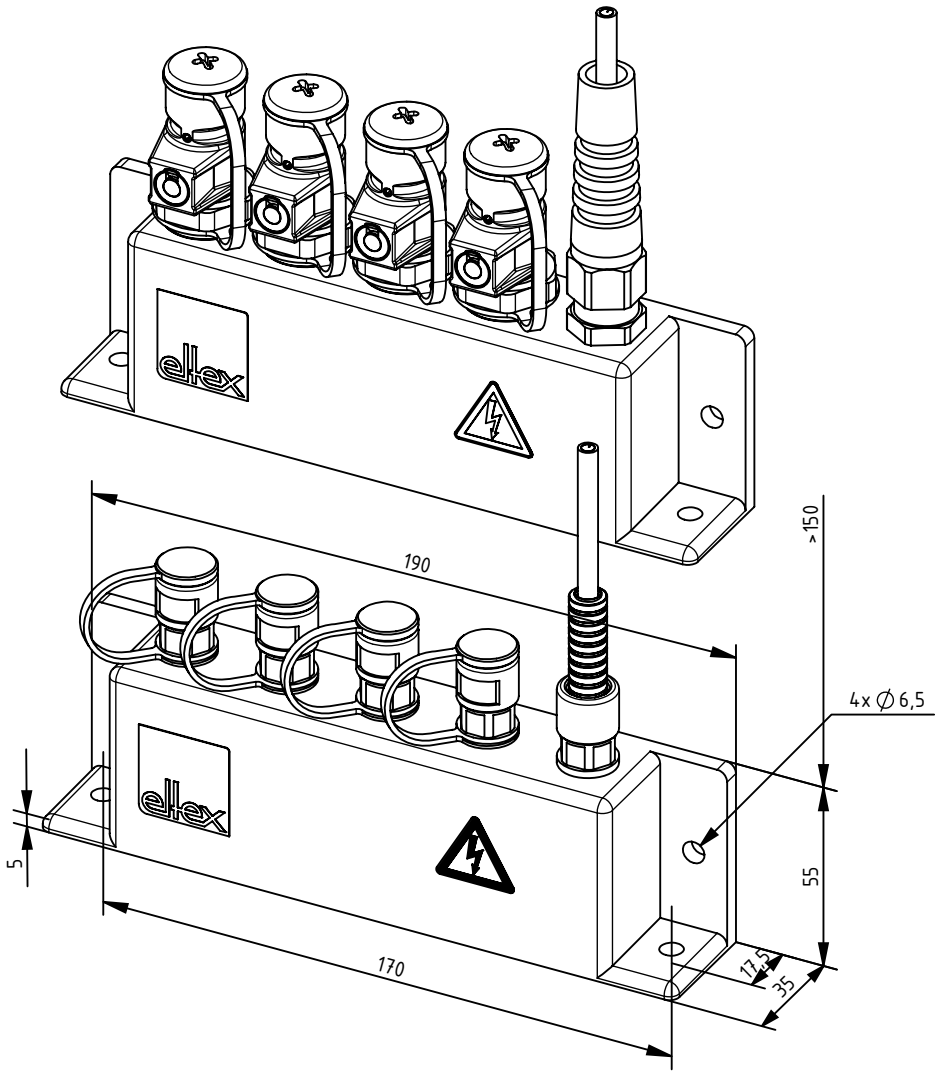

Fig. 1 : Distributeur ESV61

1.2 Vue d’ensemble de l’appareil Distributeur ESVY61

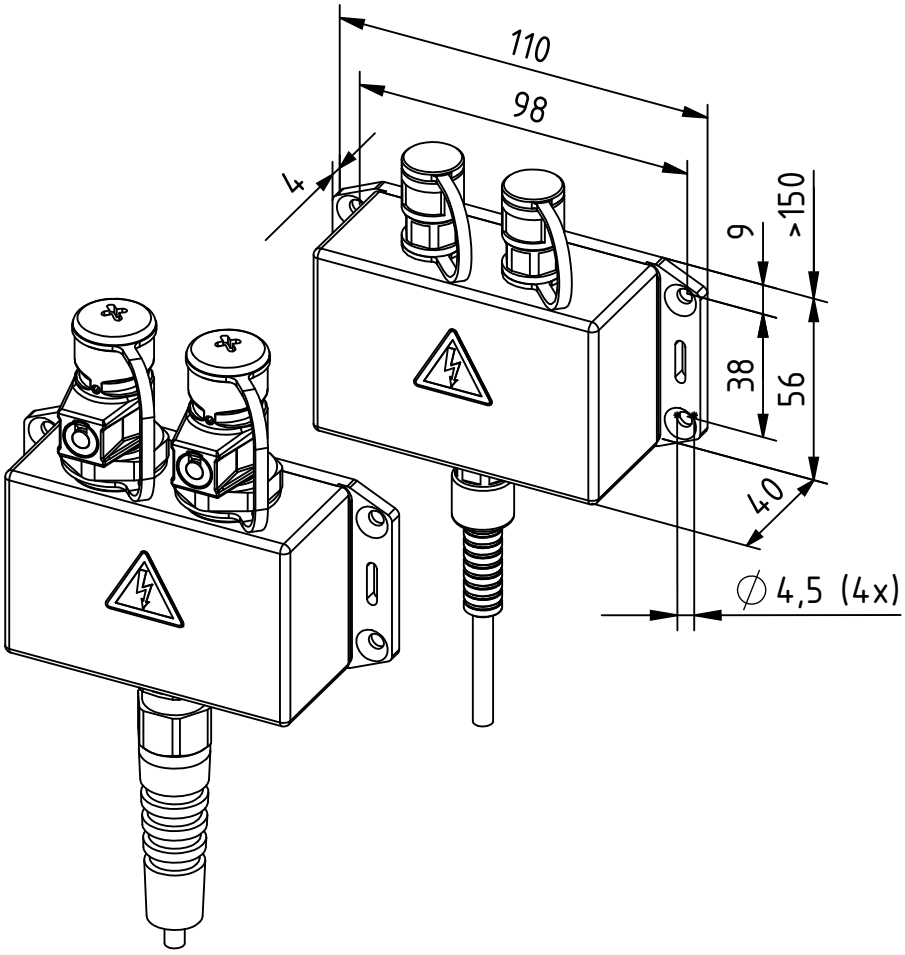

Fig. 2 : Distributeur ESVY61

1.3 Variants des Distributeurs ESV61 et ESVY61

Pour la connexion à l’alimentation des types de connecteurs (L,S et Y,Z) sont proposés ; pour la connexion des électrodes, des buses soufflantes d’ionisation et des têtes soufflantes d’ionisation, 2 types de fiches femelles (S et Z) sont proposés :

- Si vous avez choisi de câbler vos électrodes aux alimentations de la série ES5x ou PI, nous vous recommandons d’opter pour la version ESV61/LS_ (connecteur L / fiche S).
- Si vous utilisez l’alimentation ES 24, nous vous recommandons d’opter pour la version ESV61/YZ_ (connecteur Y / fiche Z).

Tout autre combinaison est aussi possible.
La combinaison de connecteur et de fiche doit être déterminée en fonction des électrodes et des alimentations.

Le câble de raccordement est disponible avec une longueur de 0,5 m à 39,5 m, par paliers de 0,5 m ; les versions avec gaine de protection (versions de connecteur L et Y) sont uniquement disponibles à partir d’une longueur de 1,0 m.

1.4 Vue d’ensemble de Prolongateur KE/_B

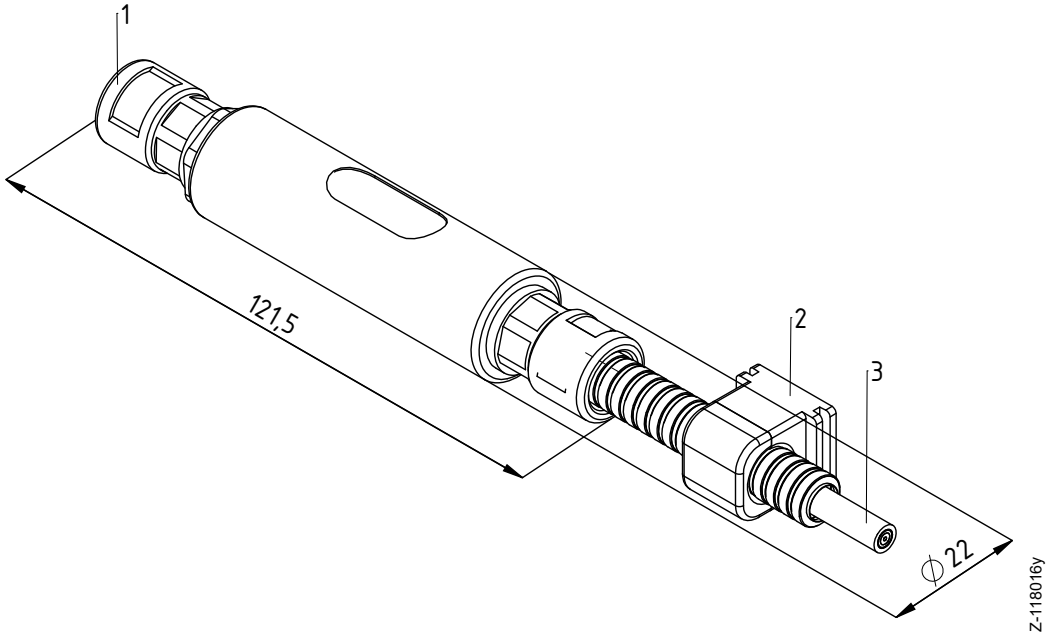

Fig. 3 : Prolongateur KE/_B

1 Fiche femelle
2 Clip de fixation (2 clips joints à la livraison)
3 Câble de haute tension en tant que câble d’alimentation

1.5 Variants du Prolongateur KE/_B

Pour la connexion à l’alimentation, differentes types de connecteurs sont proposés.

- Si vous avez choisi de câbler vos électrodes aux alimentations de la série ES5x ou PI, nous vous recommandons d’opter pour la version KE/LB _ _ _ (connecteur L / fiche B, longueur de câble 010 - 395 dm).
- Si vous utilisez l’alimentation ES 24, nous vous recommandons d’opter pour la version KE/YB _ _ _ (connecteur Y / fiche B, longueur de câble 010 - 60 dm).

2. Sécurité

En matière de sécurité, le prolongateur KE et les distributeurs ESV61 / ESVY61 ont été conçus, construits et contrôlés conformément à l'état actuel de la technique ; ils ont quitté nos usines dans un état irréprochable au niveau de la sécurité. Néanmoins, en cas de mauvaise manipulation des distributeurs, il peut générer des risques tant corporels que matériels. C'est la raison pour laquelle il est impératif de lire le présent Mode d'emploi dans son intégralité et de respecter scrupuleusement les consignes de sécurité.

Se conformer en permanence aux dispositions légales relatives à l'ouverture et la réparation d'appareils électriques en vigueur dans le pays d'utilisation.

En cas d'utilisation non conforme, le fabricant déclinera toute responsabilité et refusera toute garantie.

Pour les conditions de garantie, veuillez consulter les conditions générales de vente (CGV) sur www.eltex.de.

2.1 Utilisation conforme

Le prolongateur KE et les distributeur ESV61 / ESVY61 ne doivent être exploités qu'avec les électrodes de décharge Eltex pour tension alternative (AC) et les alimentations conçues pour ce type d'application.

Il est interdit de transformer ou de modifier les distributeurs.

N'utiliser que des pièces d'origine et des accessoires de la marque Eltex.

2.2 Symboles de danger

Dans le présent Mode d'emploi, les dangers pouvant survenir lors de l'utilisation des alimentations sont mis en valeur par les symboles suivants :

Avertissement !
Dans ce manuel, ce symbole caractérise les opérations susceptibles, en cas de mauvaise manipulation, de constituer un danger corporel pour les personnes.

Attention !
Dans ce manuel, ce symbole caractérise toutes les opérations susceptibles de constituer un danger matériel.

2.3 Sécurité du travail et sécurité de fonctionnement

Avertissement !
Observer strictement les consignes suivantes et chapitre 2 "Sécurité", page 8 completement !

- Avant d'éliminer les dérangements et de procéder à des travaux de nettoyage et d'entretien sur le distributeur, l'alimentation et les électrodes, désactiver l'alimentation et couper la tension.
- La machine sur laquelle les électrodes de charge sont montées doit elle aussi être hors service pendant tous les travaux (voir chapitre 5 "Entretien", page 14).
- Seuls des électriciens qualifiés sont autorisés à réaliser tous les travaux (voir chapitre 5 "Entretien", page 14).
- Ne connecter ou déconnecter les électrodes qu'après avoir désactivé l'alimentation (voir chapitre 3.3 "Connexion du câble de haute tension", page 11).
- Pour les applications avec des électrodes en mouvement, les câbles de haute tension doivent être fixés de manière à ce qu'il n'y ait pas de mouvement de câbles dans la zone de branchement du bloc d'alimentation (voir chapitre 3.3 "Connexion du câble de haute tension", page 11).
- Les points de branchement non utilisés doivent être obturés avec des bouchons (voir chapitre 3.3 "Connexion du câble de haute tension", page 11, chapitre 5 "Entretien", page 14).
- Les câbles de haute tension doivent être introduits jusqu'en butée dans la fiche. Veiller à ce que le téton de verrouillage se soit complètement enclenché (voir chapitre 3.3.1 "Connecteur de décharge Y et Z", page 12).
- Pour débrancher le connecteur de haute tension, il faut soulever le téton de verrouillage avec un tournevis plat (voir chapitre 3.3.1 "Connecteur de décharge Y et Z", page 12).
- Tenir compte de la longueur active maximale des électrodes et des câbles de haute tension, telle qu'elle est mentionnée dans le mode d'emploi de l'alimentation utilisée (voir chapitre 3.4 "Longueur active maximale de l'électrode et longueur du câble de haute tension", page 13).
- Au préalable de la mise en service, l'utilisateur doit s'assurer que le prolongateur et le distributeur ont été installés comme il se doit et que tous les branchements et les câbles ont été réalisés correctement au distributeur (voir chapitre 4 "Fonctionnement", page 14).
- S'assurer en particulier que les entrées de câble et les branchement ne sont pas encrassées (voir chapitre 5 "Entretien", page 14).

- À intervalles réguliers, vérifier si les câbles électriques et les câbles de haute tension sont en parfait état. En cas de dommage, l'éliminer avant de remettre les appareils en service.
- La protection IP54 n'est valable qu'à condition que les raccords des câbles soient obturés.

2.4 Perfectionnement technique

Le fabricant se réserve le droit d'adapter les caractéristiques techniques de ses dispositifs à l'évolution du progrès sans pour cela en informer sa clientèle au préalable. Pour recevoir des informations sur les mises à jour, modifications et compléments éventuels du présent Mode d'emploi, n'hésitez pas à contacter la société Eltex.

3. Installation et montage

3.1 Montage du distributeur et du prolongateur

Les distributeurs ESV61 / ESVY61 sont prévus pour un montage mural. Il se fixe par l'intermédiaire des trous de fixation (cotes de montage indiquées sous chap. 7). Les raccords doivent toujours rester bien accessibles.

La fiche femelle du prolongateur peut être fixée à un mur au moyen du clip de fixation joint à la livraison.

3.2 Sélection du connecteur de décharge de la ligne d'alimentation

Il est possible de raccorder les distributeurs ESV61 / ESVY61 avec connecteur de décharge Y ou Z aux blocs d'alimentation ES24 et avec connecteur de décharge L ou S aux blocs d'alimentation ES5x et PI.

Il est possible de raccorder le prolongateur KE/_B avec connecteur de décharge Y aux blocs d'alimentation ES24 et avec connecteur de décharge L aux blocs d'alimentation ES5x et PI.

3.3 Connexion du câble de haute tension

Avertissement !
Ne connecter ou déconnecter les câbles de haute tension qu'après avoir désactivé l'alimentation et la machine à laquelle les électrodes de décharge sont raccordées ne doit pas être en marche.

La connexion des électrodes au distributeur ESV61 ou ESVY61 est assurée par le câble de haute tension préconfectionné.

La connexion de l'électrode au prolongateur est assurée par le câble de haute tension préconfectionné.

Pour les applications avec des électrodes en mouvement, les câbles de haute tension doivent être fixés de manière à ce qu'il n'y ait pas de mouvement de câbles dans la zone de branchement du bloc d'alimentation.

Les points de branchement non utilisés doivent être obturés avec des bouchons.

3.3.1 Connecteur de décharge Y et Z

Les câbles de haute tension doivent être introduits jusqu'en butée dans la fiche. Veiller à ce que le téton de verrouillage se soit complètement enclenché.

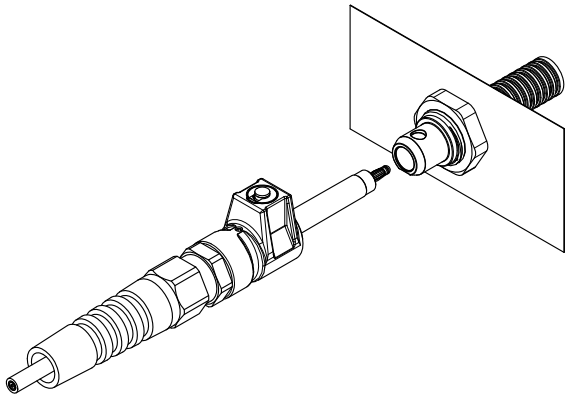

Fig. 4 : Connexion des câbles de haute tension avec connecteur Y

Pour débrancher le connecteur de haute tension, il faut soulever le téton de verrouillage avec un tournevis plat.

3.3.2 Connecteur de décharge L et S

Introduire les câbles de haute tension à fond dans la prise, puis bloquer l'adaptateur dans la prise à l'aide du clip (voir Fig. 5).

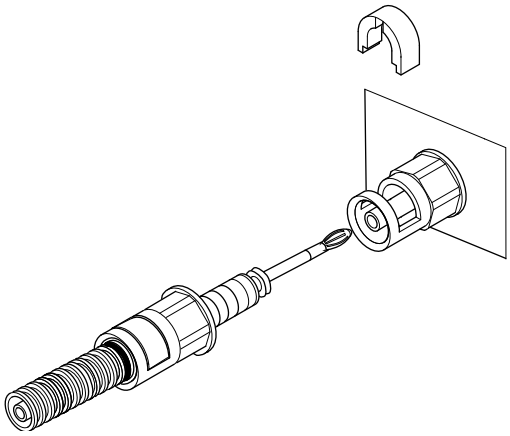

Fig. 5 : Connexion des câbles de haute tension avec connecteur L

3.4 Longueur active maximale de l’électrode et longueur du câble de haute tension

La longueur du câble de haute tension et la longueur active de l’électrode sont limitées. En raison du blindage du câble de haute tension, le transformateur intégré à l’alimentation est soumis à une charge capacitive. La charge maximale est fonction de la longueur active totale de l’électrode et de la longueur totale de tous les câbles de haute tension, elle est également fonction de l’alimentation utilisée.

Veuillez respecter les données du Mode d’emploi de l’alimentation.

4. Fonctionnement

4.1 Mise en service

Au préalable de la mise en service, l'utilisateur doit s'assurer que le prolongateur et le distributeur ont été installés comme il se doit et que tous les branchements et les câbles ont été réalisés correctement au distributeur.

Le distributeur peut à présent être mis en service.

La tension d'alimention peut être activée.

5. Entretien

Avertissement !
Risque d'électrocution !

- Pour tous les travaux d'entretien et de réparation, désactiver l'alimentation et couper la tension.
- La machine à laquelle les électrodes de décharge sont raccordées ne doit pas être en marche.
- Les travaux de réparation et d'entretien doivent être effectués exclusivement par des électriciens qualifiés.

Prolongateur et Distributeur

- Le prolongateur et le distributeur ne nécessite pas d'entretien particulier. Vérifier si les branchements sont corrects !
- Les points de branchement non utilisés doivent être obturés avec des bouchons.
- Les points de branchement ne doivent pas être encrassés.

6. Caractéristiques techniques Distributeur ESV61 / ESVY61 et Prolongateur KE

6.1 Caractéristiques techniques Distributeur ESV61

Tension d'alimentation	6 kV AC maxi, 250 Hz maxi
Température ambiante de fonctionnement	0...+70 °C (+32...+158 °F)
Température de stockage	–10...+80 °C (+14...+176 °F)
Humidité ambiante	humidité relative maxi 80 %, sans condensation
Raccords haute tension	câble de raccordement à haute tension avec fiche : 4 prises enfichables, ESV61 : 4 pièces enfichables ESVY61 : 2 pièces enfichables KE/_B : 1 pièce enfichable
Carter	ESV61 / ESVY61 :plastique avec trous de fixation KE/_B : Aluminium
Protection	IP54 selon EN 60529
Dimensions	ESV61 : 55 x 190 x 35 mm (H x L x P), voir Fig. 6 ESVY61 : 56 x 110 x 40 mm (H x L x P), voir Fig. 7 KE/_B : 22 x 121,5 mm (Ø x L), voir Fig. 8
Poids	ESV61 : env. 1 kg ESVY61 : env. 0,3 kg KE/_B : env. 0,075 kg (plus 0,075 kg par mètre de câble)

voir marquage sur l'appareil :

CE

7. Dimensions

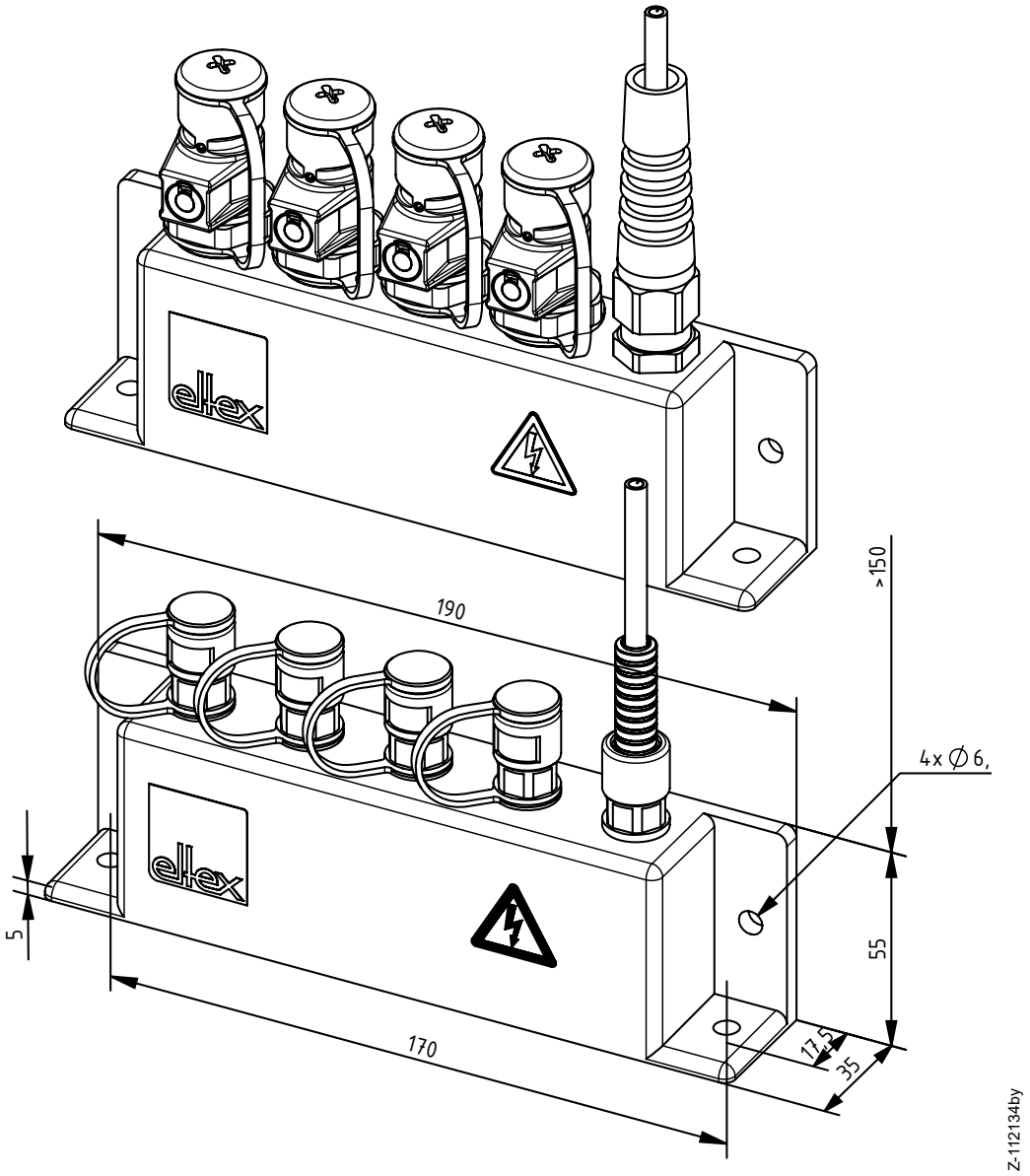

Fig. 6 :
Dimensions du distributeur ESV61

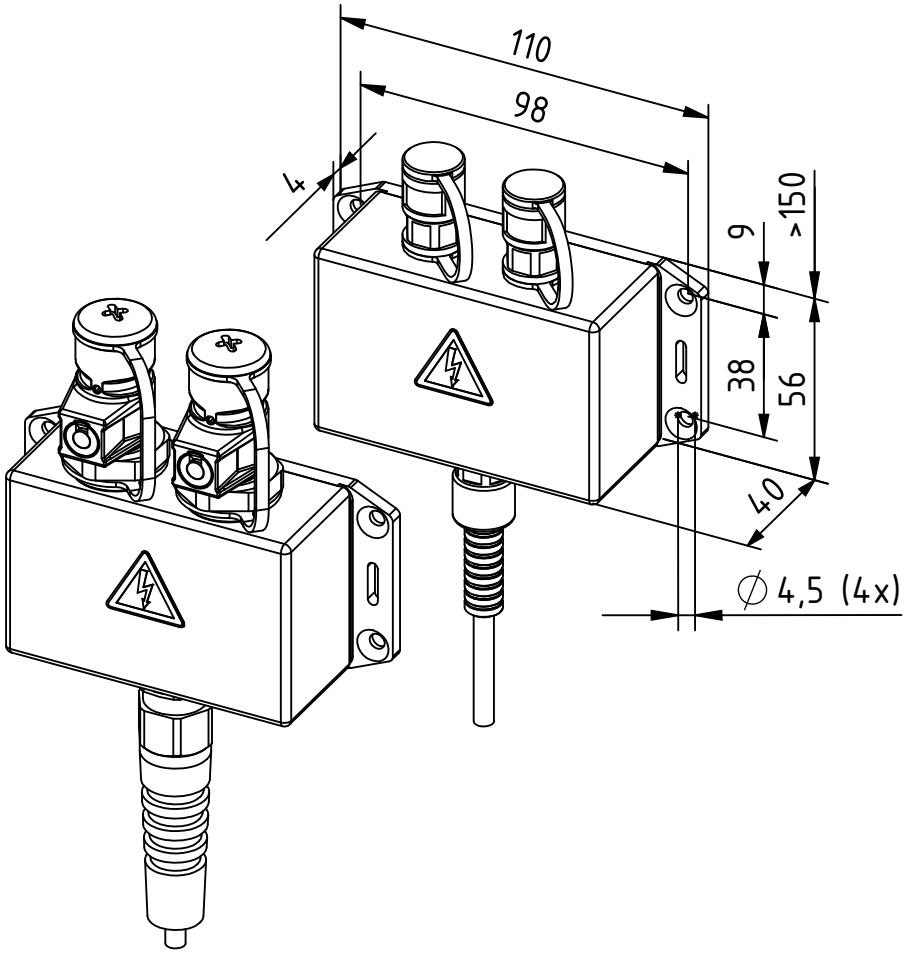

Fig. 7 :
Dimensions du distributeur ESVY61

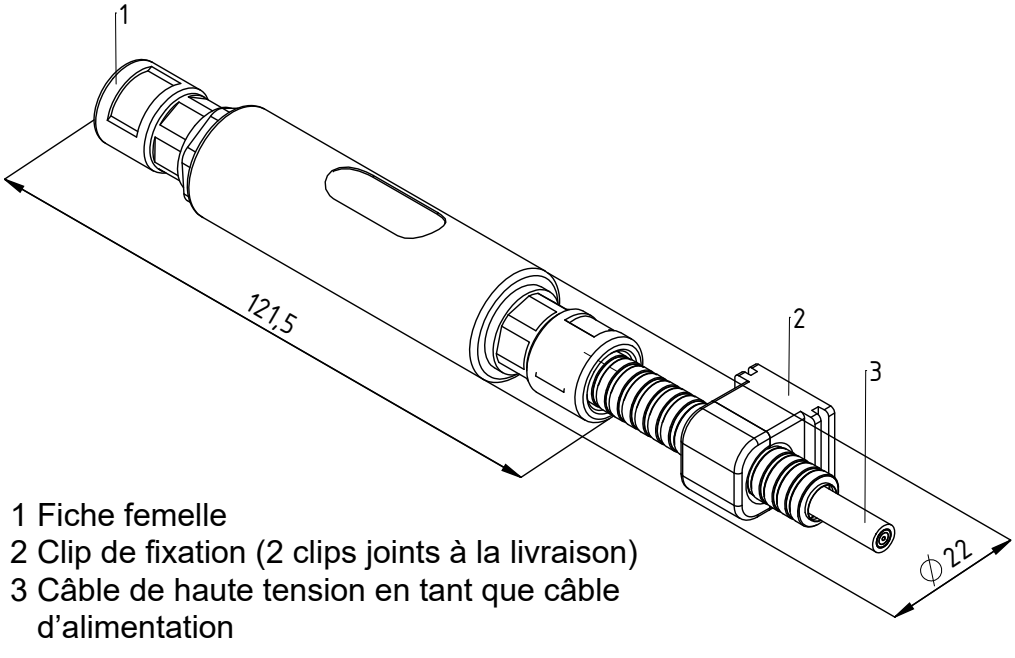

Fig. 8 :
Dimensions du prolongateur KE/_B

1 Fiche femelle
2 Clip de fixation (2 clips joints à la livraison)
3 Câble de haute tension en tant que câble d'alimentation

8. Pièces détachées et accessoires

Article	Référence
Câble de haute tension avec gaine de protection de distributeur ESVY61/_S au électrode R51A (indiquer la longueur du câble)	KE/LL_ _ _
Câble de haute tension sans gaine de protection de distributeur ESV61/_S au électrode R51A (indiquer la longueur du câble)	KE/SS_ _ _
Câble de haute tension avec gaine de protection distributeur ESV61 resp. ESVY61/_Z au électrode R51A (indiquer la longueur du câble)	KE/YL_ _ _
Câble de haute tension sans gaine de protection distributeur ESV61 resp. ESVY61/_Z au électrode R51A (indiquer la longueur du câble)	KE/ZS_ _ _
Câble de haute tension avec gaine de protection distributeur ESV61 resp. ESVY61/_Z au électrode R51A ou aux buses soufflantes R36 / têtes soufflantes R55 ou aux pistolets soufflants PR36 / PR55 (indiquer la longueur du câble)	KE/YW_ _ _
Câble de haute tension sans gaine de protection de distributeur ESV61 resp. ESVY61/_Z au électrode R51A ou aux buses soufflantes R36 / têtes soufflantes R55 (indiquer la longueur du câble)	KE/ZY_ _ _
Connecteur "L" Kit pour confection du câble de haute tension avec gaine de protection pour alimentation ES50 / ES51 / PI et distributeur ESV61/_S	103289
Connecteur "S" Kit pour confection du câble de haute tension sans gaine de protection pour alimentation ES50 / ES51 / PI et distributeur ESV61/_S	101366
Connecteur "Y" Kit pour confection du câble de haute tension avec gaine de protection pour alimentation ES24	111602
Connecteur "Y" Kit pour confection du câble de haute tension sans gaine de protection pour alimentation ES24	101406
Bouchon aveugle pour raccord haute tension, connecteur Y, Z	111937
Bouchon aveugle pour raccord haute tension, connecteur L, S	100597
Mode d’emploi (indiquer la langue)	BA-xx-2071

En cas de commande, prière de toujours indiquer la référence concernée.

UE-Déclaration de Conformité

CE-2071-fr-2104

Eltex-Elektrostatik-Gesellschaft mbH
Blauenstraße 67 - 69
D-79576 Weil am Rhein

déclarent en toute responsabilité que le produit

Distributeur ESV / ESV61 / ESVY61 / R51V

est conforme aux normes et aux directives suivantes.

Directive Communautaire employée :

2014/35/UE	Directive de la CE en matière de basse tension

Norme harmonisée employée :

EN 60204-1:2018	Sécurité des machines –Equipement électrique des machines – Règles générales

Directive Communautaire employée :

2011/65/UE	Directive RoHS

dans leur version valable au moment de la livraison du matériel.

Eltex-Elektrostatik-Gesellschaft mbH possèdent la documentation technique suivante aux fins de consultation :

- instructions de service réglementaires
- schémas
- documentation technique diverse

Weil am Rhein, 09.04.2021
Lieu/Date

Lukas Hahne, P.D.G

Entreprises et représentations Eltex

Les adresses actualisées de toutes nos représentations se trouvent sur notre site internet www.eltex.de

Eltex-Elektrostatik-Gesellschaft mbH
Blauenstraße 67-69
79576 Weil am Rhein | Germany
Téléphone +49 (0) 7621 7905-422
E-mail info@eltex.de
Internet www.eltex.de

eltex
electrostatic innovations